REGIOLUX
Made in Germany

cake LED

perfekcyjna renowacja i natychmiastowe oszczędności

Halowa oprawa powierzchniowa

cake LED

cake LED — nazwaliśmy tak tę oprawę, kierując się jej wyglądem i okrągłą formą. Halowa oprawa powierzchniowa jest narażona na różnorodne zagrożenia. Jest jednak na nie jak najlepiej przygotowana. Masywny korpus z odlewanego ciśnieniowo aluminium z oddzielnym korpusem sterownika skutecznie chroni przed brudem, wodą i pyłem, o czym świadczy stopień ochrony IP65 i znak D. Oprawa cake jest naszym zdaniem na tyle solidna, że udzielamy na nią pięciu lat gwarancji.
W połączeniu z refraktorem, szybką i wieszakami natynkowymi dostępnymi w ramach szerokiego zestawu akcesoriów cake nadaje się do realizacji wszystkich zadań z zakresu oświetlenia halowego.

Najważniejsze cechy cake LED

- Strumienie świetlne od 12200 do 23600 lm
- Efektywność energetyczna do 149 lm/W
- Trwałość LED 50 000 h (L80B10 lub L80B50)
- Temperatura od -30 do +45° lub +50°C
- IK08 w przypadku standardowej wersji z szybką ze szkła hartowanego (ESG) i soczewką
- Bardzo dobra relacja ceny do jakości
- Zawieszenie jednopunktowe
- Kąt montażu natynkowego 45°
- Znak D — oprawa o obniżonej temperaturze powierzchni
- Oprawa renowacyjna i wymiana 1:1 za HME + HIT + HIE

Reflektor

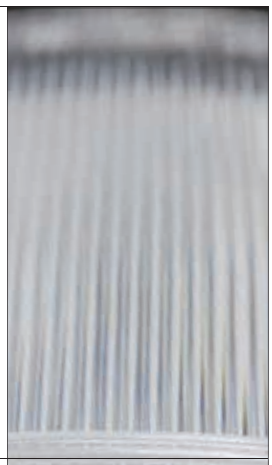

Szybka reflektora

Sposób na renowację

Jednopunktowe zawieszenie cake ułatwia przeprowadzenie wymiany 1:1 starego oświetlenia na LED. Mniejsze zużycie energii niż lamp metalo-halogenkowych 400 W uwidacznia się natychmiast w postaci niższych rachunków za prąd. Idealna jest także jakość światła. Biorąc do tego pod uwagę łatwość montażu, można się spodziewać naprawdę niskich kosztów inwestycji.

149 lm/W | 19 UGR | ≥80 CRI | IK08 | D | 65 IP | L80 B10 50.000h | -30° +50° Ta

LED zastępuje HIE	HIE 400W	cake LED 24000
Strumień świetlny	34000 lm brutto	24000 lm netto
Moc systemowa	480 W	160 W
Względne oszczędności	100 %	33%
Na kosztach prądu		67%

LED zastępuje HME	HME 400W	cake LED 14000
Strumień świetlny	22000 lm brutto	14000 lm netto
Moc systemowa	440 W	96 W
Względne oszczędności	100%	22%
Na kosztach prądu		78%

LED 5-lat gwarancji*

Bieżące parametry opraw LED można znaleźć na stronie www.regiolux.de
*Warunki gwarancji producenta na oprawy LED zawiera dokument
http://www.regiolux.de/fileadmin/REGIOLUX/Service/Garantie/Warranty_LED_pl.pdf

cake LED

A++ IK08 CE IP 65

Montaż:
- Zwieszane
- Nastropowe

Korpus:
- Korpus z aluminiowego odlewu ciśnieniowego, malowany proszkowo na czarno

Technika świetlna CKHLB:
- Optyka soczewkowa LED; tworzywo sztuczne PC
- Rozsył światła bezpośredni szerokostrumieniowy

Technika świetlna CKHLTB:
- Optyka soczewkowa LED; tworzywo sztuczne PC
- Rozsył światła bezpośredni wąsko-/szerokostrumieniowy

Technika świetlna CKHLT:
- Optyka soczewkowa LED; tworzywo sztuczne PC
- Lichtverteilung direkt tiefstrahlend

Technika świetlna CKHSB:
- Szybka maskująca przezroczysta; Szkło hartowane ESG
- Rozsył światła bezpośredni szerokostrumieniowy

Źródło światła:
- LED 50000h L80/B10 lub LED 50000h L80/B50
- CRI ≥ 80 / 4000K

Zasilanie:
- 1 Zasilacz
- Elektroniczny sterownik
- 230V 50Hz

Pozostałe:
- Przyłącze elektryczne poprzez przewód połączeniowy 1,5 m
- Wolnowiszące oprawy o masie powyżej 5 kg muszą być przymocowane na 2 niezależnych od siebie konstrukcjach (zgodnie z normą VDE 0100-718.559.4.1)

Akcesoria:
- Zestaw do zawieszania CKN-AS i łańcuch KK do zawiesia łańcuchowego oraz wieszaki montażowe CKH-AB i CKH-AB 45° należy zamówić osobno.

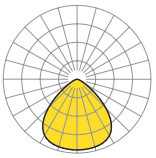

CKHLB LED 21000 lm 840	
η_{LB}	100 %
lm/W	149
bezpoś./pośred.	100/0 %
UGR pop./pod.	28,2/28,0

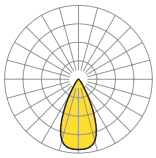

CKHLT LED 14000 lm 840	
η_{LB}	100 %
lm/W	145
bezpoś./pośred.	100/0 %
UGR pop./pod.	18,6/18,6

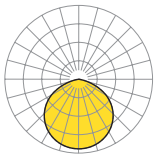

CKHSB+CKH-R+CKH-RS LED 21000 840	
η_{LB}	100 %
lm/W	136
bezpoś./pośred.	94/6 %
UGR pop./pod.	23,4/23,4

Wymiary

Typ	Rodzaj źródła	LxBxH/DxH
CKH. ET	LED	383 x 182
CKH. DALI	LED	383 x 244

Zwieszane montaż

14000lm TE

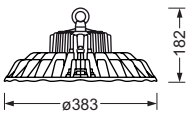

21000lm TE

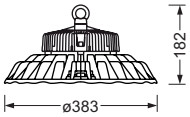

14000/24000lm DALI

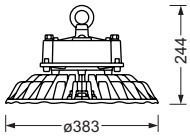

TE-wraz z uchwytem nastropowym

DALI-wraz z uchwytem do zwieszania

cake-CKHSB LED

cake-CKHSB LED o reflektor CKH-R i szybka CKH-RS

Produkty

Typ	Typ źródło	α	P_{Sys} [W]	Ta° C	Trwałość	Kolor	Zasilacz	Nr artykułu	kg
cake-CKHSB	LED 14000lm 840	120	96	-30° – 50°	50000h L80/B10	sw	TE	3713 1114 104	5,12
cake-CKHLB	LED 14000lm 840	120	96	-30° – 50°	50000h L80/B10	sw	TE	3713 1114 114	4,93
cake-CKHLTB	LED 14000lm 840	90	96	-30° – 50°	50000h L80/B10	sw	TE	3713 1114 194	4,93
cake-CKHLT	LED 14000lm 840	50	96	-30° – 50°	50000h L80/B10	sw	TE	3713 1114 154	4,93
cake-CKHSB	LED 14000lm 840	120	96	-30° – 50°	50000h L80/B10	sw	DALI	3713 1116 604	6,58
cake-CKHLB	LED 14000lm 840	120	96	-30° – 50°	50000h L80/B10	sw	DALI	3713 1116 614	6,40
cake-CKHLTB	LED 14000lm 840	90	96	-30° – 50°	50000h L80/B10	sw	DALI	3713 1116 694	6,40
cake-CKHLT	LED 14000lm 840	50	96	-30° – 50°	50000h L80/B10	sw	DALI	3713 1116 654	6,40
cake-CKHSB	LED 21000lm 840	120	140	-30° – 45°	50000h L80/B50	sw	TE	3713 2114 104	5,56
cake-CKHLB	LED 21000lm 840	90	140	-30° – 45°	50000h L80/B50	sw	TE	3713 2114 194	5,50
cake-CKHLTB	LED 21000lm 840	60	140	-30° – 45°	50000h L80/B50	sw	TE	3713 2114 164	5,50
cake-CKHLT	LED 21000lm 840	30	140	-30° – 45°	50000h L80/B50	sw	TE	3713 2114 134	5,50
cake-CKHSB	LED 24000lm 840	120	160	-30° – 50°	50000h L80/B50	sw	DALI	3713 2116 604	6,99
cake-CKHLB	LED 24000lm 840	90	160	-30° – 50°	50000h L80/B50	sw	DALI	3713 2116 694	6,80
cake-CKHLTB	LED 24000lm 840	60	160	-30° – 50°	50000h L80/B50	sw	DALI	3713 2116 664	6,80
cake-CKHLT	LED 24000lm 840	30	160	-30° – 50°	50000h L80/B50	sw	DALI	3713 2116 634	6,80

Montaż akcesoria

CKH-R

CKH-RS

CKH-AS

KK

CKH-AB

CKH-AB 45°

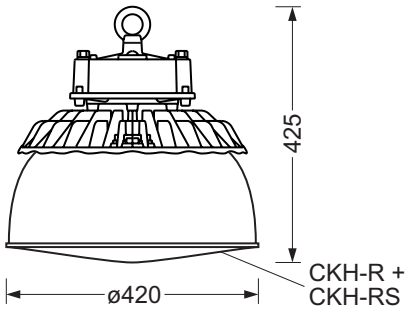

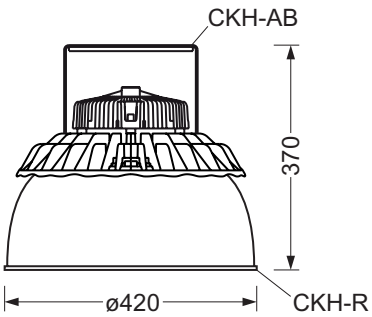

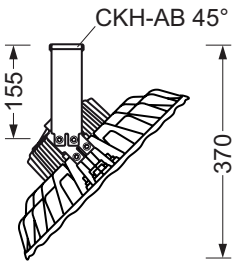

Akcesoria

	Typ	Kolor	Materiał	Szczegóły	Nr artykułu		kg
Technika świetlna							
Reflektor	CKH-R	tz	PC	dla cak do Ta 45°C	3713 9210 100	1	0,62
Szybka reflektora	CKH-RS	tz	PC	dla reflektora cake	3713 9211 100	1	0,37
Montaż							
Łańcuch do zwieszania	CKH-AS	me	St	Karabińczyk do CKH	3713 9241 100	1	0,14
	KK	me	St	Łańcuch l=30m, dla SDT, SDT Basic, ATS, opraw zwisających	9282 9300 100	1	4,60
Mocowanie do sufitu	CKH-AB	sw	St	Sztywny uchwyt do nabudowania do cake	3713 9220 100	1	0,66
	CKH-AB 45°	sw	St	Uchwyt obrotowy 45° do nabudowania do cake	3713 9221 100	1	0,81

Zdjęcie

Strona	2	industrieblick · fotolia.com
	3	Kzenon · fotolia.com
	7	Nyo009 · fotolia.com

9999 1561 618 1.A 0000 02/18 MA/DIGI Możeiwe zmiamy

REGIOLUX Polska Sp.z.o.o.
ul Długosza 48-60
51-162 Wrocław

M +48 608 693 716

biuro@regiolux.pl
www.regiolux.pl

Regiolux

REGIOLUX
Made in Germany

Regiolux GmbH
Hellinger Straße 3
D 97486 Königsberg
T +49 9525 89 0
F +49 9525 89 7
info@regiolux.de
www.regiolux.de