INSTRUCTION

PE-AR 300 Anbau-Rahmen

6015 0007 100

IP20

REGIOLUX
Regiolux GmbH
Hellinger Str. 3
D-97486 Königsberg/Bay.
T 09525 89-0
http://www.regiolux.de
info@regiolux.de

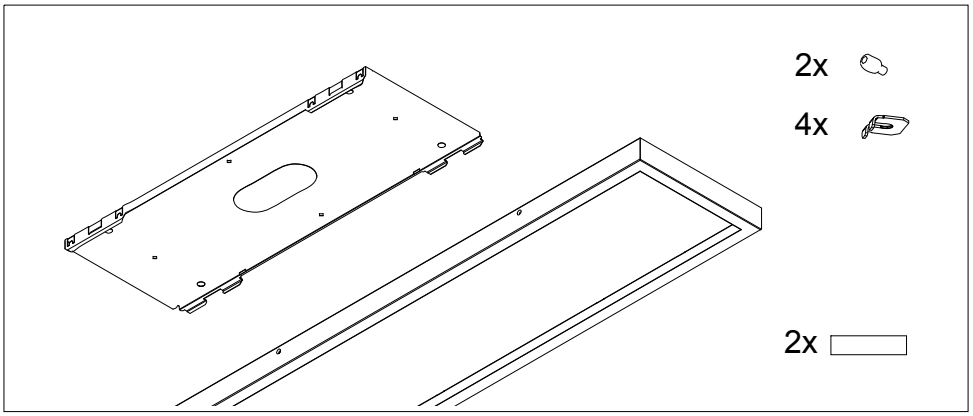

1

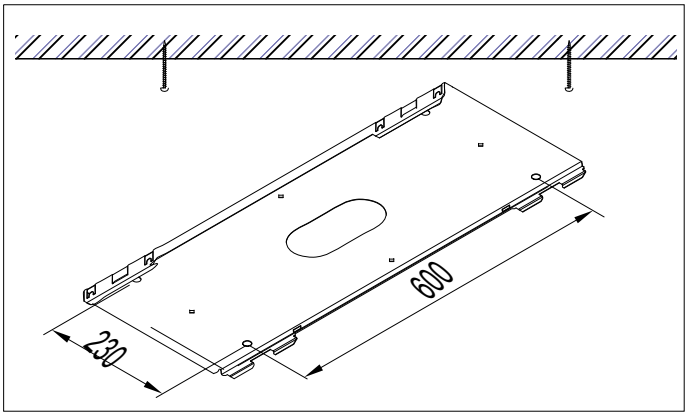

2

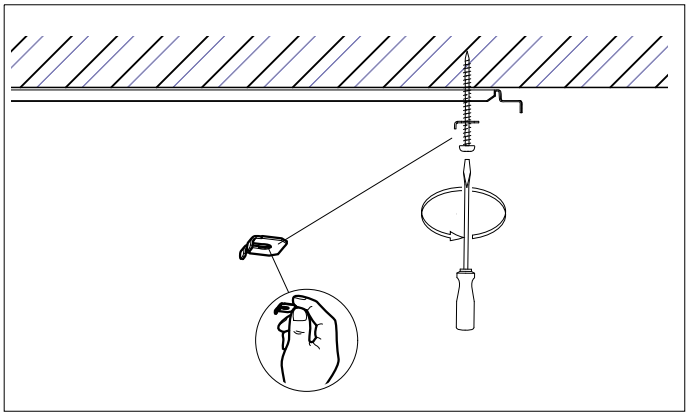

3

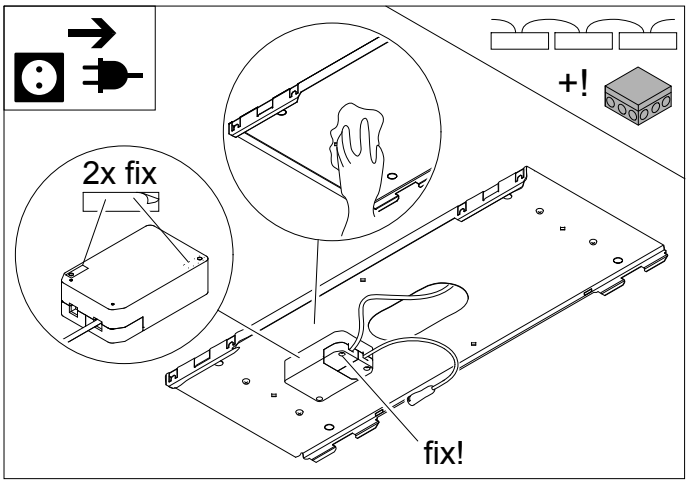

4

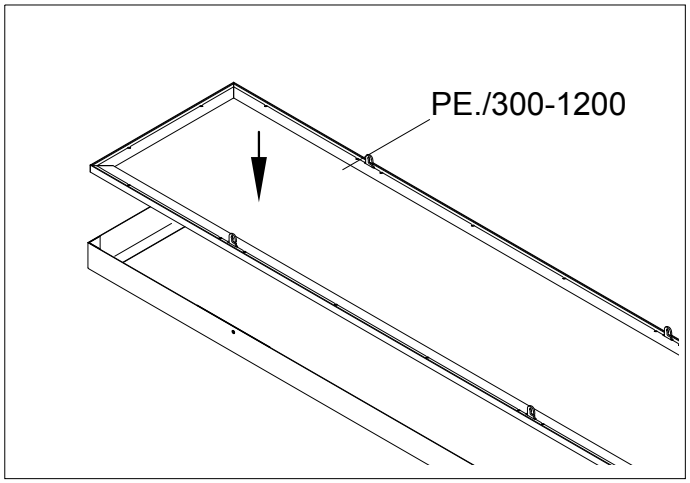

5

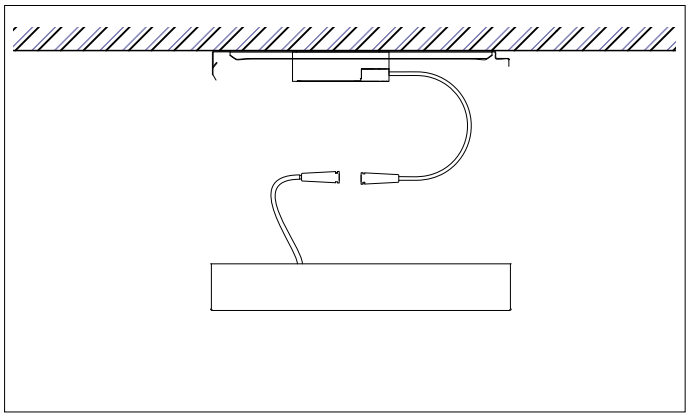

6

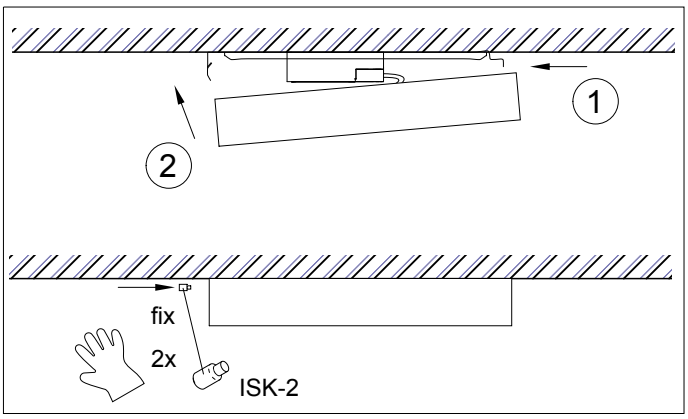

Art-Nr.: 532212 -11/17